Lennartsfors **Service**

IH 2055/2090

Spare parts

Ersatzteile

Pièces détachées

Reserve onderdelen

Repuestos

Reservdelar

Replaces

Ersetzt

Remplace

Vervangt

Reemplaza

Ersätter 106 25 14-63

A

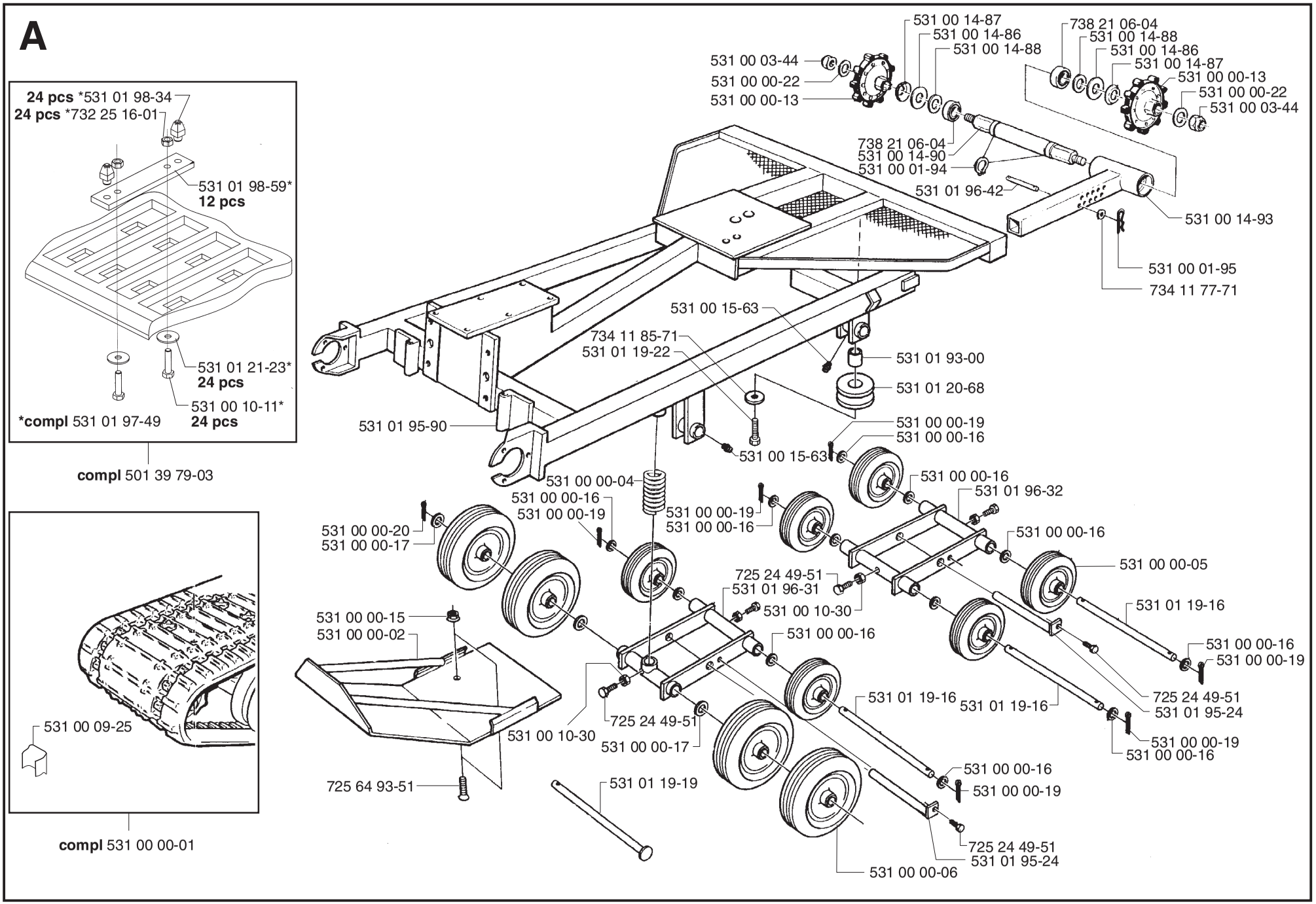
24 pcs *531 01 98-34
24 pcs *732 25 16-01
531 01 98-59*
12 pcs
531 01 21-23*
24 pcs
531 00 10-11*
24 pcs
*compl 531 01 97-49
compl 501 39 79-03
531 00 09-25
compl 531 00 00-01
531 00 03-44
531 00 00-22
531 00 00-13
531 00 14-87
531 00 14-86
531 00 14-88
738 21 06-04
531 00 14-88
531 00 14-86
531 00 14-87
531 00 00-13
531 00 00-22
531 00 03-44
738 21 06-04
531 00 14-90
531 00 01-94
531 01 96-42
531 00 14-93
531 00 01-95
734 11 77-71
531 00 15-63
734 11 85-71
531 01 19-22
531 01 93-00
531 01 20-68
531 01 95-90
531 00 00-19
531 00 00-16
531 00 15-63
531 00 00-04
531 00 00-16
531 01 96-32
531 00 00-16
531 00 00-19
531 00 00-19
531 00 00-16
531 00 00-20
531 00 00-17
531 00 00-16
531 00 00-05
725 24 49-51
531 01 96-31
531 00 10-30
531 01 19-16
531 00 00-15
531 00 00-02
531 00 00-16
531 00 00-16
531 00 00-19
725 24 49-51
531 01 95-24
531 01 19-16
531 01 19-16
725 24 49-51
531 00 10-30
531 00 00-17
531 00 00-19
531 00 00-16
531 00 00-16
531 00 00-19
725 64 93-51
531 01 19-19
725 24 49-51
531 01 95-24
531 00 00-06

B

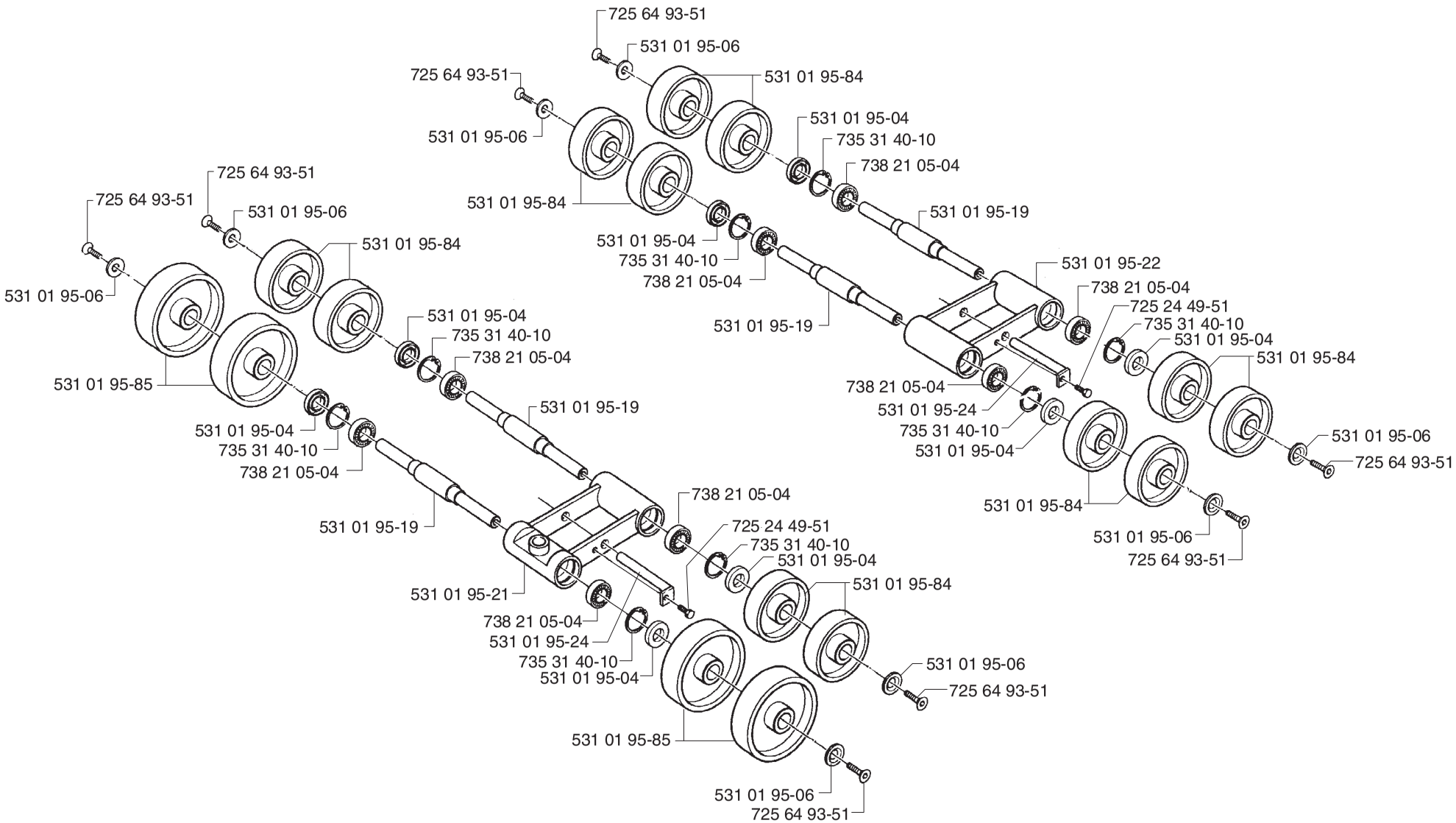
725 64 93-51
531 01 95-06
531 01 95-84
725 64 93-51
531 01 95-06
531 01 95-04
735 31 40-10
738 21 05-04
531 01 95-84
531 01 95-19
531 01 95-04
735 31 40-10
738 21 05-04
531 01 95-19
531 01 95-22
738 21 05-04
725 24 49-51
735 31 40-10
531 01 95-04
531 01 95-84
738 21 05-04
531 01 95-24
735 31 40-10
531 01 95-04
531 01 95-06
725 64 93-51
531 01 95-84
531 01 95-06
725 64 93-51
725 64 93-51
725 64 93-51
531 01 95-06
531 01 95-84
531 01 95-06
531 01 95-04
735 31 40-10
738 21 05-04
531 01 95-85
531 01 95-19
531 01 95-04
735 31 40-10
738 21 05-04
531 01 95-19
738 21 05-04
725 24 49-51
735 31 40-10
531 01 95-04
531 01 95-21
531 01 95-84
738 21 05-04
531 01 95-24
735 31 40-10
531 01 95-04
531 01 95-06
725 64 93-51
531 01 95-85
531 01 95-06
725 64 93-51

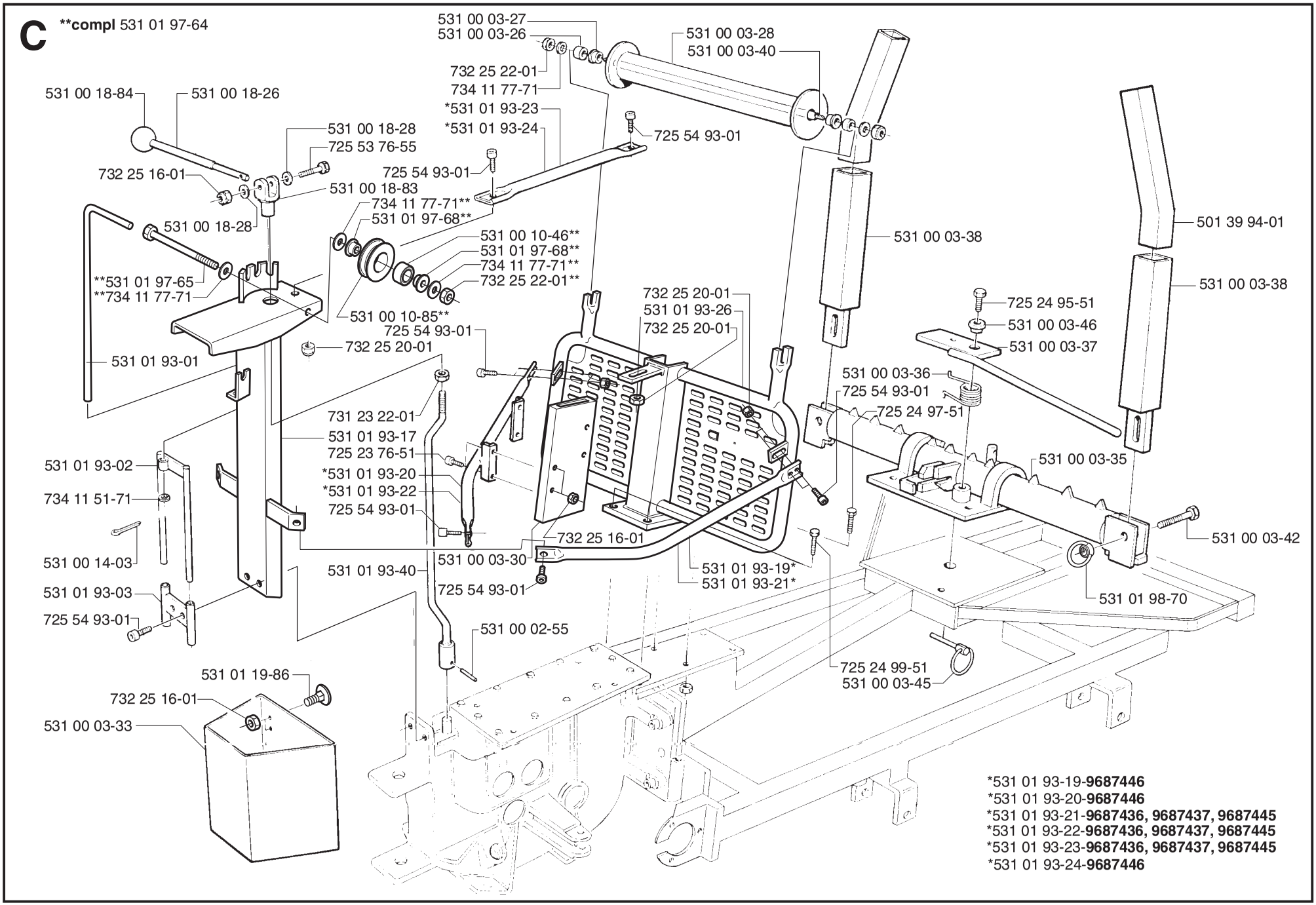
C
**compl 531 01 97-64
531 00 03-27
531 00 03-26
531 00 03-28
531 00 03-40
732 25 22-01
734 11 77-71
*531 01 93-23
*531 01 93-24
725 54 93-01
531 00 18-84
531 00 18-26
531 00 18-28
725 53 76-55
732 25 16-01
725 54 93-01
531 00 18-83
734 11 77-71**
531 01 97-68**
531 00 18-28
531 00 10-46**
531 01 97-68**
734 11 77-71**
732 25 22-01**
**531 01 97-65
**734 11 77-71
531 00 10-85**
725 54 93-01
732 25 20-01
531 01 93-01
732 25 20-01
531 01 93-26
732 25 20-01
531 00 03-38
501 39 94-01
531 00 03-38
725 24 95-51
531 00 03-46
531 00 03-37
531 00 03-36
725 54 93-01
725 24 97-51
731 23 22-01
531 01 93-17
725 23 76-51
*531 01 93-20
*531 01 93-22
725 54 93-01
531 01 93-02
734 11 51-71
531 00 14-03
531 01 93-03
725 54 93-01
531 00 03-35
531 00 03-42
732 25 16-01
531 00 03-30
531 01 93-40
725 54 93-01
531 01 93-19*
531 01 93-21*
531 01 98-70
531 00 02-55
725 24 99-51
531 00 03-45
531 01 19-86
732 25 16-01
531 00 03-33
*531 01 93-19-9687446
*531 01 93-20-9687446
*531 01 93-21-9687436, 9687437, 9687445
*531 01 93-22-9687436, 9687437, 9687445
*531 01 93-23-9687436, 9687437, 9687445
*531 01 93-24-9687446

D

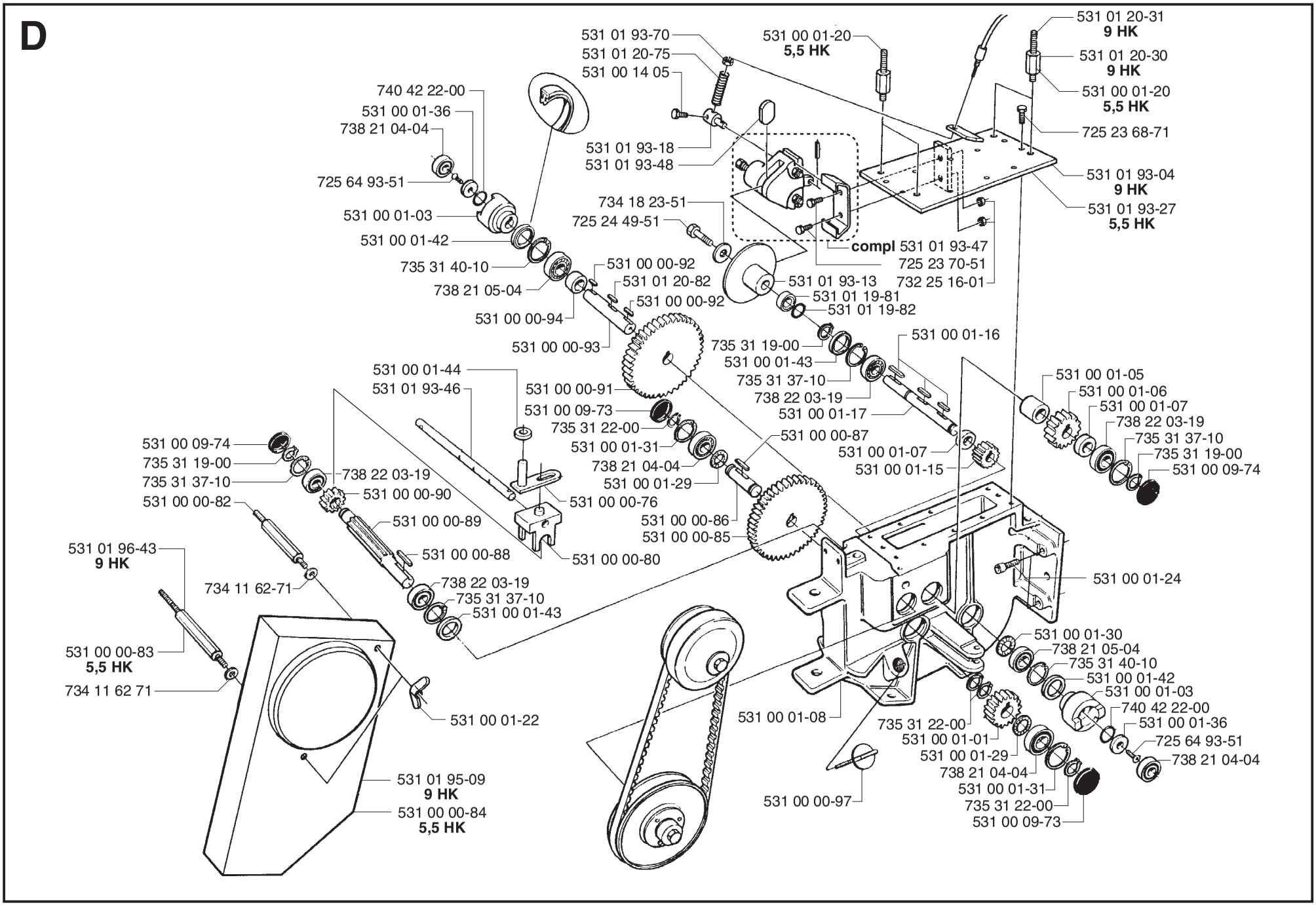
531 01 93-70
531 01 20-75
531 00 14 05
531 00 01-20
5,5 HK
531 01 20-31
9 HK
531 01 20-30
9 HK
531 00 01-20
5,5 HK
725 23 68-71
740 42 22-00
531 00 01-36
738 21 04-04
725 64 93-51
531 01 93-18
531 01 93-48
531 01 93-04
9 HK
531 01 93-27
5,5 HK
531 00 01-03
734 18 23-51
725 24 49-51
compl 531 01 93-47
725 23 70-51
732 25 16-01
531 00 01-42
735 31 40-10
531 00 00-92
531 01 20-82
738 21 05-04
531 01 93-13
531 01 19-81
531 00 00-92
531 01 19-82
531 00 00-94
531 00 00-93
735 31 19-00
531 00 01-16
531 00 01-43
735 31 37-10
738 22 03-19
531 00 01-17
531 00 01-44
531 01 93-46
531 00 00-91
531 00 09-73
735 31 22-00
531 00 01-31
738 21 04-04
531 00 01-29
531 00 00-87
531 00 01-07
531 00 01-15
531 00 01-05
531 00 01-06
531 00 01-07
738 22 03-19
735 31 37-10
735 31 19-00
531 00 09-74
531 00 09-74
735 31 19-00
735 31 37-10
738 22 03-19
531 00 00-90
531 00 00-82
531 00 00-89
531 00 00-76
531 00 00-86
531 00 00-85
531 00 00-88
531 00 00-80
531 01 96-43
9 HK
734 11 62-71
738 22 03-19
735 31 37-10
531 00 01-43
531 00 01-24
531 00 00-83
5,5 HK
734 11 62 71
531 00 01-22
531 00 01-30
738 21 05-04
735 31 40-10
531 00 01-42
531 00 01-03
740 42 22-00
531 00 01-36
725 64 93-51
738 21 04-04
531 00 01-08
735 31 22-00
531 00 01-01
531 00 01-29
738 21 04-04
531 00 01-31
735 31 22-00
531 00 09-73
531 00 00-97
531 01 95-09
9 HK
531 00 00-84
5,5 HK

E

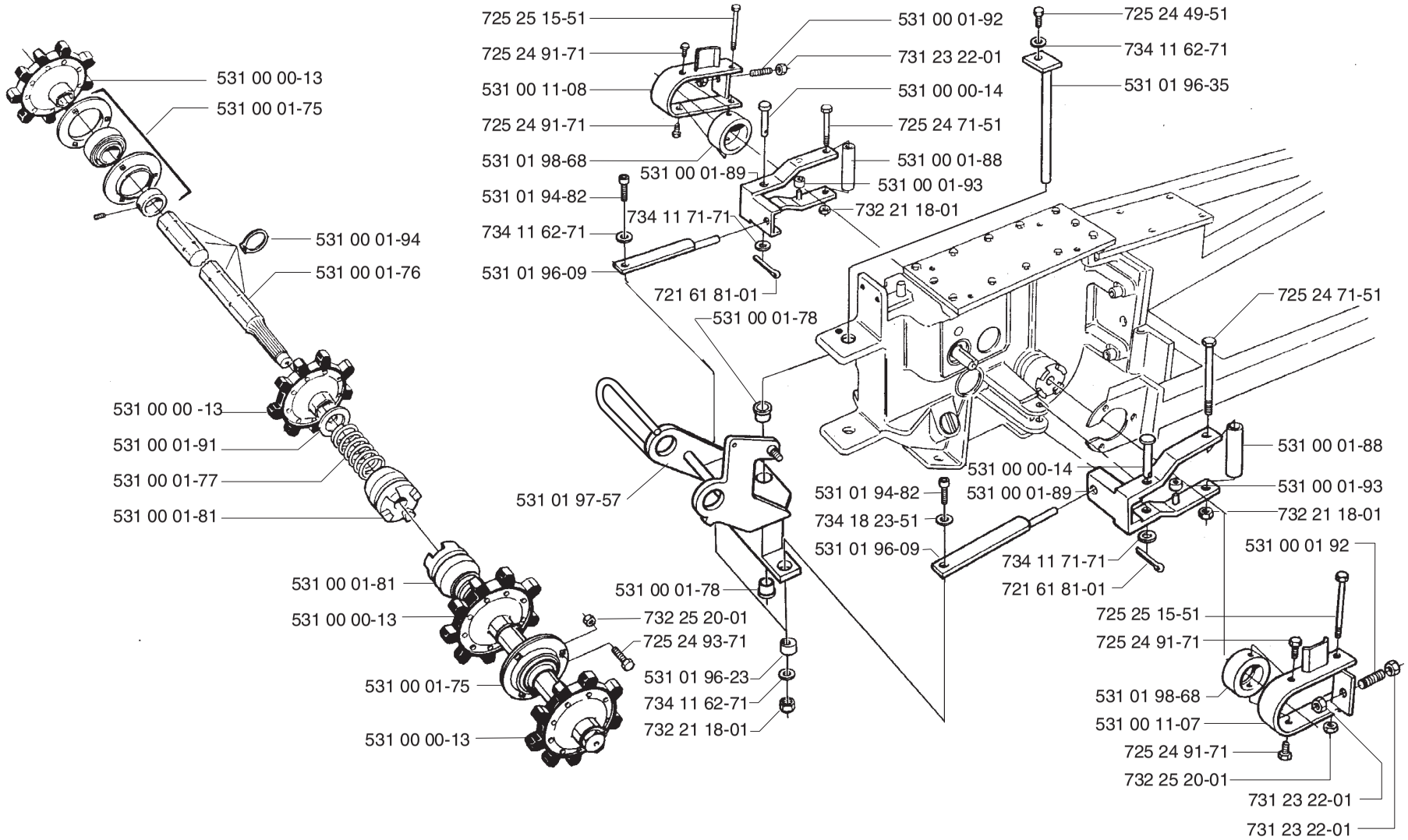
531 00 00-13
531 00 01-75
531 00 01-94
531 00 01-76
531 00 00 -13
531 00 01-91
531 00 01-77
531 00 01-81
531 00 01-81
531 00 00-13
531 00 01-75
531 00 00-13
725 25 15-51
725 24 91-71
531 00 11-08
725 24 91-71
531 01 98-68
531 01 94-82
734 11 62-71
531 01 96-09
531 00 01-92
731 23 22-01
531 00 00-14
725 24 71-51
531 00 01-88
531 00 01-89
531 00 01-93
732 21 18-01
734 11 71-71
721 61 81-01
531 00 01-78
531 01 97-57
531 00 01-78
732 25 20-01
725 24 93-71
531 01 96-23
734 11 62-71
732 21 18-01
725 24 49-51
734 11 62-71
531 01 96-35
725 24 71-51
531 00 01-88
531 00 00-14
531 01 94-82
531 00 01-89
531 00 01-93
734 18 23-51
732 21 18-01
531 01 96-09
734 11 71-71
721 61 81-01
531 00 01 92
725 25 15-51
725 24 91-71
531 01 98-68
531 00 11-07
725 24 91-71
732 25 20-01
731 23 22-01
731 23 22-01

F

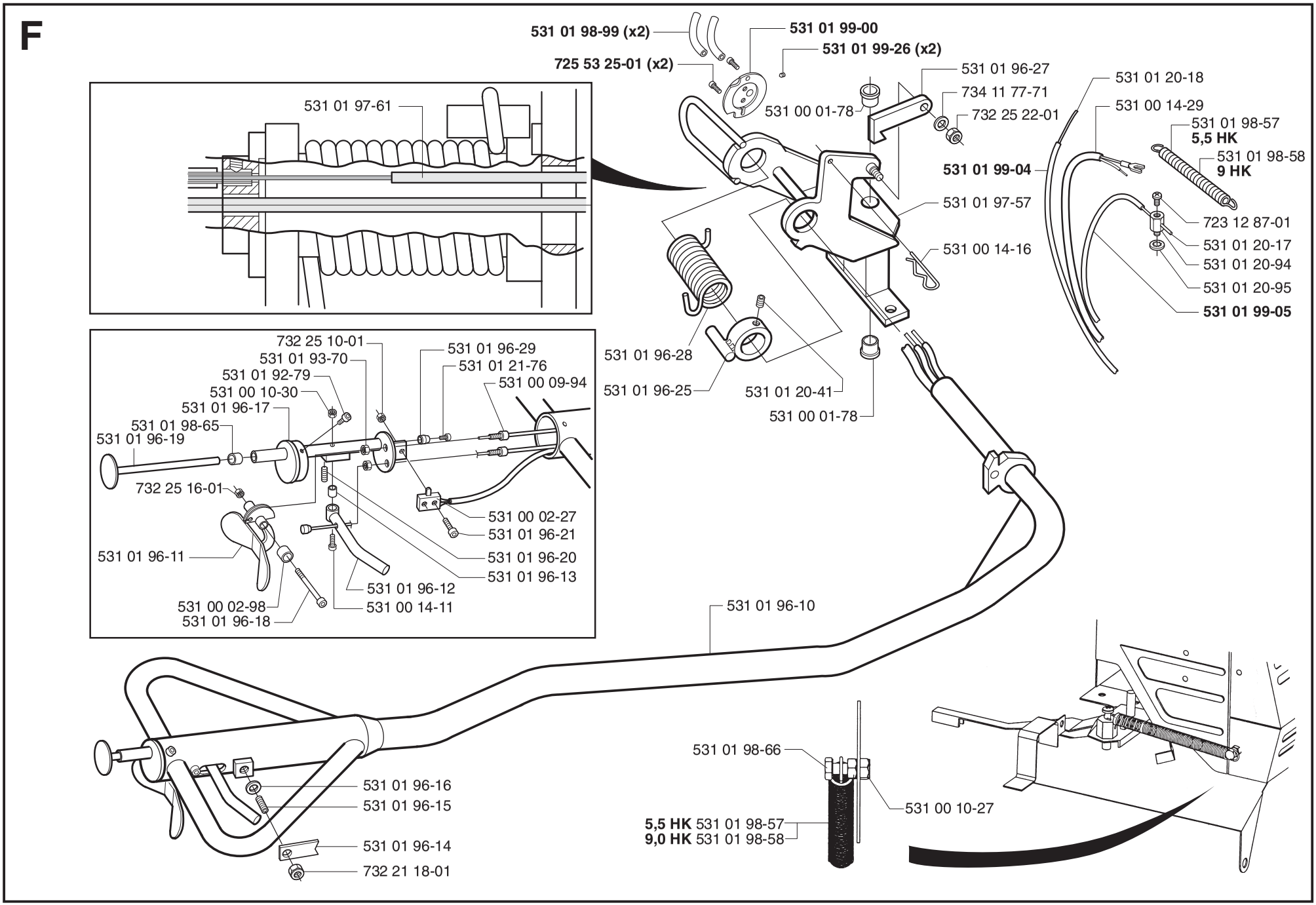
531 01 98-99 (x2)
531 01 99-00
531 01 99-26 (x2)
725 53 25-01 (x2)
531 01 96-27
734 11 77-71
732 25 22-01
531 00 01-78
531 01 20-18
531 00 14-29
531 01 98-57
5,5 HK
531 01 98-58
9 HK
531 01 99-04
531 01 97-57
723 12 87-01
531 01 20-17
531 01 20-94
531 01 20-95
531 01 99-05
531 00 14-16
531 01 97-61
531 01 96-28
531 01 96-25
531 01 20-41
531 00 01-78
732 25 10-01
531 01 93-70
531 01 92-79
531 00 10-30
531 01 96-17
531 01 98-65
531 01 96-19
531 01 96-29
531 01 21-76
531 00 09-94
732 25 16-01
531 00 02-27
531 01 96-21
531 01 96-11
531 01 96-20
531 01 96-13
531 01 96-12
531 00 02-98
531 01 96-18
531 00 14-11
531 01 96-10
531 01 96-16
531 01 96-15
531 01 96-14
732 21 18-01
531 01 98-66
531 00 10-27
5,5 HK 531 01 98-57
9,0 HK 531 01 98-58

G

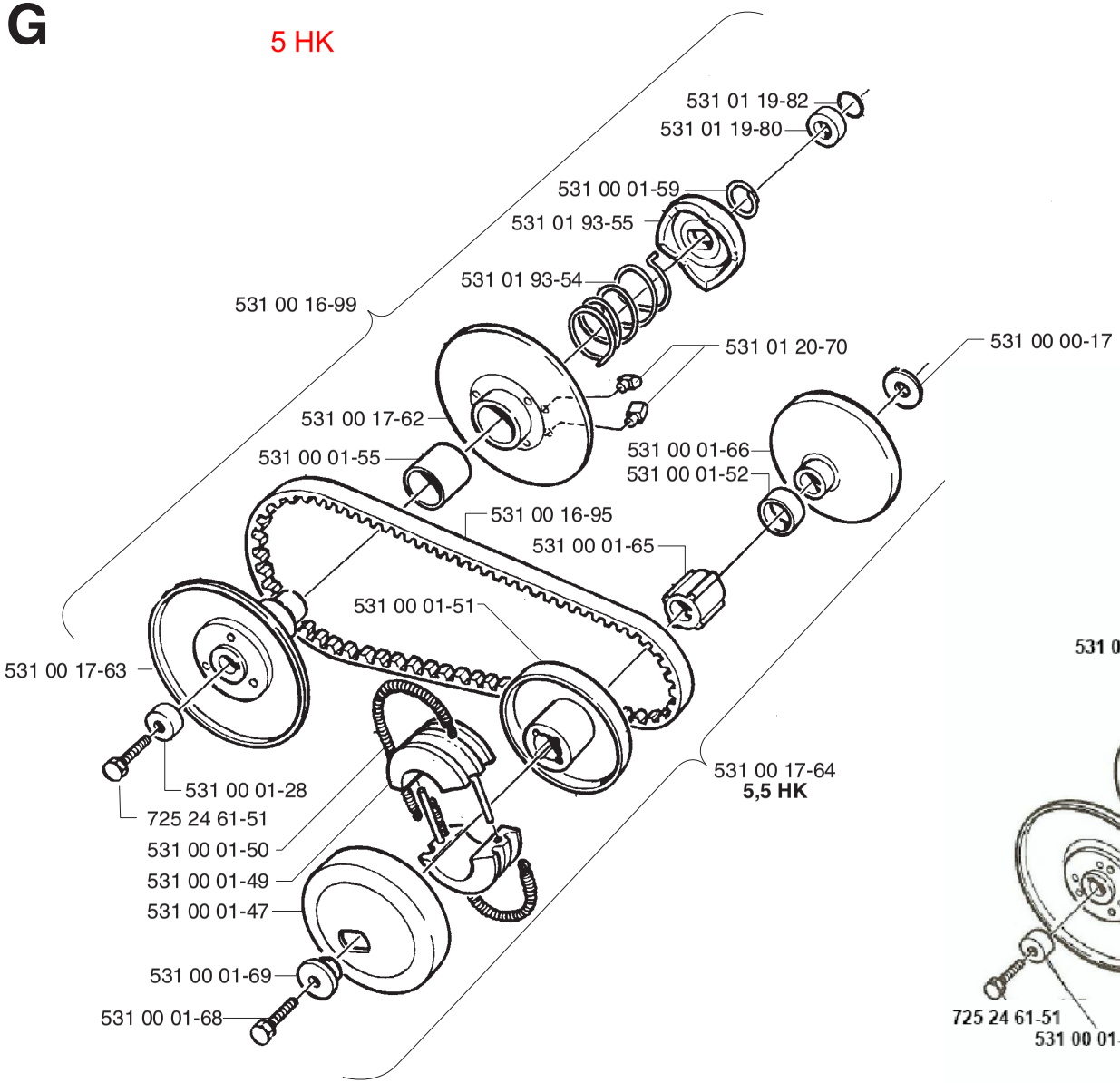
5 HK
531 01 19-82
531 01 19-80
531 00 01-59
531 01 93-55
531 01 93-54
531 00 16-99
531 01 20-70
531 00 00-17
531 00 17-62
531 00 01-55
531 00 01-66
531 00 01-52
531 00 16-95
531 00 01-65
531 00 01-51
531 00 17-63
531 00 01-28
725 24 61-51
531 00 01-50
531 00 01-49
531 00 01-47
531 00 17-64
5,5 HK
531 00 01-69
531 00 01-68

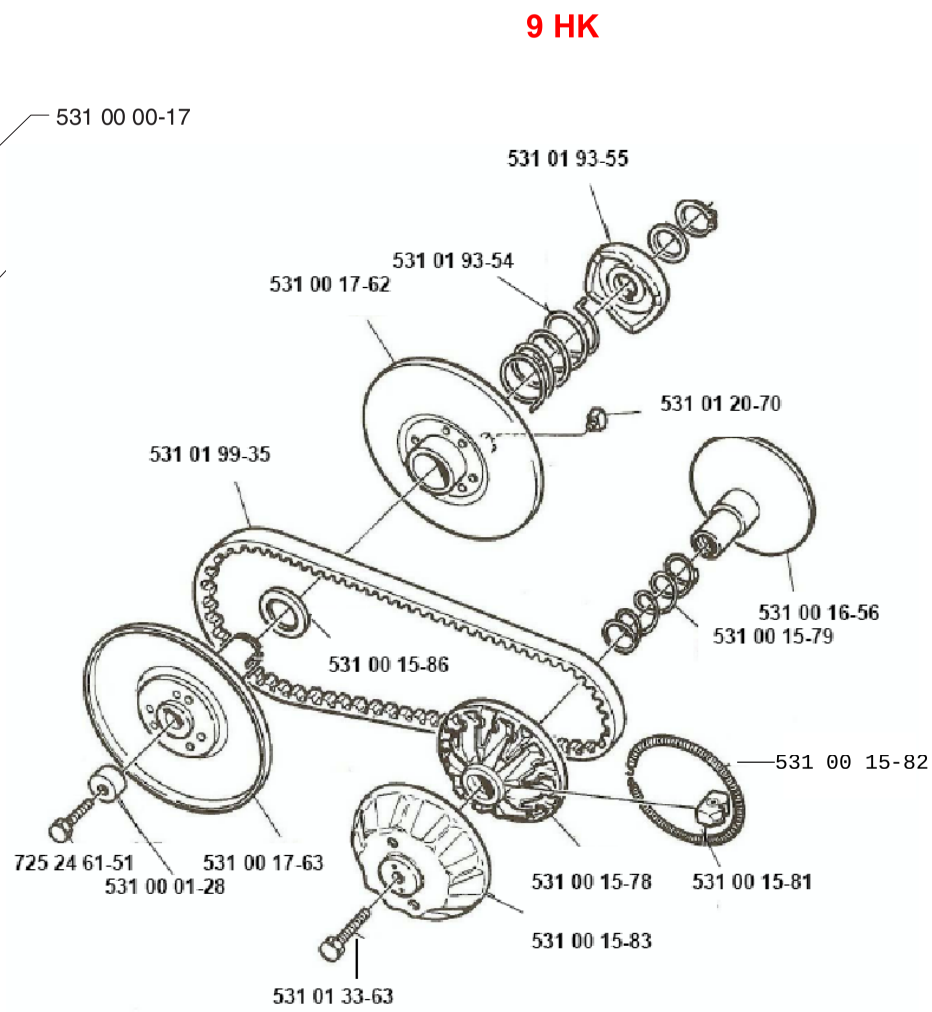
9 HK
531 01 93-55
531 01 93-54
531 00 17-62
531 01 20-70
531 01 99-35
531 00 16-56
531 00 15-79
531 00 15-86
531 00 15-82
725 24 61-51
531 00 17-63
531 00 01-28
531 00 15-78
531 00 15-81
531 00 15-83
531 01 33-63

H

*compl 531 00 14-81

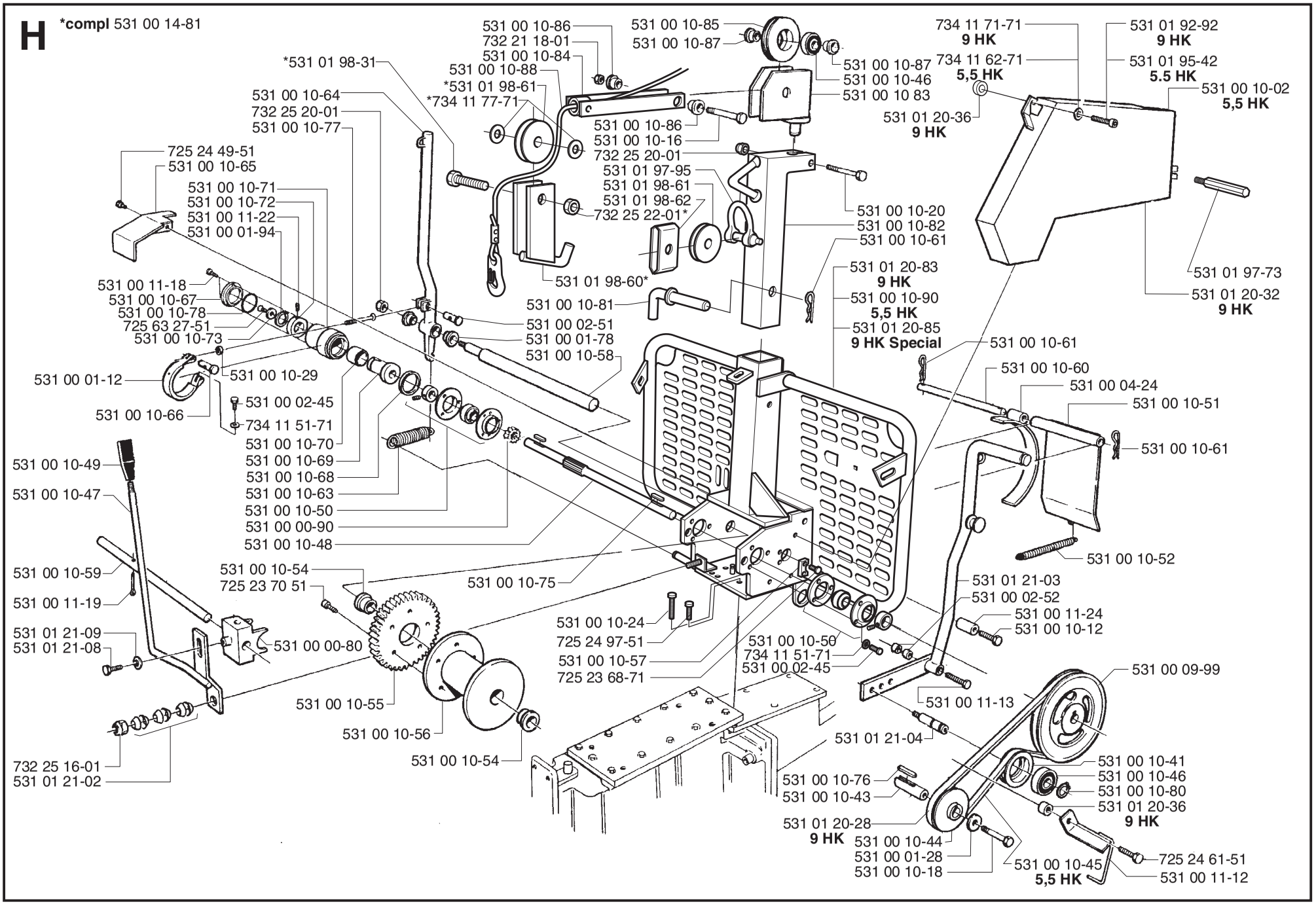

PART NUMBER	SQUARE NOTE	PART NUMBER	SQUARE NOTE	PART NUMBER	SQUARE NOTE	PART NUMBER	SQUARE NOTE
501 39 79-03	A	531 00 01-91	E	531 00 10-73	H	531 01 20-83	H
501 39 94-01	C	531 00 01-92	E	531 00 10-75	H	531 01 20-84	G
531 00 00-01	A	531 00 01-93	E	531 00 10-76	H	531 01 20-85	H
531 00 00-02	A	531 00 01-94	AEH	531 00 10-77	H	531 01 20-94	F
531 00 00-04	A	531 00 01-95	A	531 00 10-78	H	531 01 20-95	F
531 00 00-05	A	531 00 02-27	F	531 00 10-80	H	531 01 21-02	H
531 00 00-06	A	531 00 02-45	H	531 00 10-81	H	531 01 21-03	H
531 00 00-13	AE	531 00 02-51	H	531 00 10-82	H	531 01 21-04	H
531 00 00-14	E	531 00 02-52	H	531 00 10-83	H	531 01 21-08	H
531 00 00-15	A	531 00 02-55	C	531 00 10-84	H	531 01 21-09	H
531 00 00-16	A	531 01 02-98	F	531 00 10-85	CH	531 01 21-23	A
531 00 00-17	AG	531 00 03-26	C	531 00 10-86	H	531 01 21-76	F
531 00 00-19	A	531 00 03-27	C	531 00 10-87	H	531 01 92-79	F
531 00 00-20	A	531 00 03-28	C	531 00 10-88	H	531 01 92-92	H
531 00 00-22	A	531 00 03-30	C	531 00 10-90	H	531 01 93-00	A
531 00 00-76	D	531 00 03-33	C	531 00 11-07	E	531 01 93-01	C
531 00 00-80	DH	531 00 03-35	C	531 00 11-08	E	531 01 93-02	C
531 00 00-82	D	531 00 03-36	C	531 00 11-12	H	531 01 93-03	C
531 00 00-83	D	531 00 03-37	C	531 00 11-13	H	531 01 93-04	D
531 00 00-84	D	531 00 03-38	C	531 00 11-18	H	531 01 93-13	D
531 00 00-85	D	531 00 03-40	C	531 00 11-19	H	531 01 93-17	C
531 00 00-86	D	531 00 03-42	C	531 00 11-22	H	531 01 93-18	D
531 00 00-87	D	531 00 03-44	A	531 00 11-24	H	531 01 93-19	C
531 00 00-88	D	531 00 03-45	C	531 00 14-03	C	531 01 93-20	C
531 00 00-89	D	531 00 03-46	C	531 00 14-05	D	531 01 93-21	C
531 00 00-90	DH	531 00 04-24	H	531 00 14-11	F	531 01 93-22	C
531 00 00-91	D	531 00 09-25	A	531 00 14-16	F	531 01 93-23	C
531 00 00-92	D	531 00 09-73	D	531 00 14-29	F	531 01 93-24	C
531 00 00-93	D	531 00 09-74	D	531 00 14-81	H	531 01 93-26	C
531 00 00-94	D	531 00 09-94	F	531 00 14-86	A	531 01 93-27	D
531 00 00-97	D	531 00 09-99	H	531 00 14-87	A	531 01 93-40	C
531 00 01-01	D	531 00 10-02	H	531 00 14-88	A	531 01 93-46	D
531 00 01-03	D	531 00 10-11	A	531 00 14-90	A	531 01 93-47	D
531 00 01-05	D	531 00 10-12	H	531 00 14-93	A	531 01 93-48	D
531 00 01-06	D	531 00 10-16	H	531 00 15-63	A	531 01 93-54	G
531 00 01-07	D	531 00 10-18	H	531 00 16-95	G	531 01 93-55	G
531 00 01-08	D	531 00 10-20	H	531 00 16-99	G	531 01 93-70	DF
531 00 01-12	H	531 00 10-24	H	531 00 17-62	G	531 01 94-82	E
531 00 01-15	D	531 00 10-27	F	531 00 17-63	G	531 01 95-04	B
531 00 01-16	D	531 00 10-29	H	531 00 17-64	G	531 01 95-06	B
531 00 01-17	D	531 00 10-30	AF	531 00 18-26	C	531 01 95-09	D
531 00 01-20	D	531 00 10-41	H	531 00 18-28	C	531 01 95-19	B
531 00 01-22	D	531 00 10-43	H	531 00 18-83	C	531 01 95-21	B
531 00 01-24	D	531 00 10-44	H	531 00 18-84	C	531 01 95-22	B
531 00 01-28	GH	531 00 10-45	H	531 01 19-16	A	531 01 95-24	AB
531 00 01-29	D	531 00 10-46	CH	531 01 19-19	A	531 01 95-42	H
531 00 01-30	D	531 00 10-47	H	531 01 19-22	A	531 01 95-84	B
531 00 01-31	D	531 00 10-48	H	531 01 19-80	G	531 01 95-85	B
531 00 01-36	D	531 00 10-49	H	531 01 19-81	D	531 01 95-90	A
531 00 01-42	D	531 00 10-50	H	531 01 19-82	DG	531 01 96-09	E
531 00 01-43	D	531 00 10-51	H	531 01 19-86	C	531 01 96-10	F
531 00 01-44	D	531 00 10-52	H	531 01 20-17	F	531 01 96-11	F
531 00 01-47	G	531 00 10-54	H	531 01 20-18	F	531 01 96-12	F
531 00 01-49	G	531 00 10-55	H	531 01 20-19	G	531 01 96-13	F
531 00 01-50	G	531 00 10-56	H	531 01 20-20	G	531 01 96-14	F
531 00 01-51	G	531 00 10-57	H	531 01 20-21	G	531 01 96-15	F
531 00 01-52	G	531 00 10-58	H	531 01 20-23	G	531 01 96-16	F
531 00 01-55	G	531 00 10-59	H	531 01 20-24	G	531 01 96-17	F
531 00 01-59	G	531 00 10-60	H	531 01 20-26	G	531 01 96-18	F
531 00 01-65	G	531 00 10-61	H	531 01 20-27	G	531 01 96-19	F
531 00 01-66	G	531 00 10-63	H	531 01 20-28	H	531 01 96-20	F
531 00 01-68	G	531 00 10-64	H	531 01 20-30	D	531 01 96-21	F
531 00 01-69	G	531 00 10-65	H	531 01 20-31	D	531 01 96-23	E
531 00 01-75	E	531 00 10-66	H	531 01 20-32	H	531 01 96-25	F
531 00 01-76	E	531 00 10-67	H	531 01 20-36	H	531 01 96-27	F
531 00 01-77	E	531 00 10-68	H	531 01 20-41	F	531 01 96-28	F
531 00 01-78	EFH	531 00 10-69	H	531 01 20-68	A	531 01 96-29	F
531 00 01-81	E	531 00 10-70	H	531 01 20-70	G	531 01 96-31	A
531 00 01-88	E	531 00 10-71	H	531 01 20-75	D	531 01 96-32	A
531 00 01-89	E	531 00 10-72	H	531 01 20-82	D	531 01 96-35	E

N = New part
Neues teil
Nouvelle piece
Nueva pieza
Ny detalj

PART NUMBER	SQUARE NOTE		PART NUMBER	SQUARE NOTE		PART NUMBER	SQUARE NOTE		PART NUMBER	SQUARE NOTE	
531 01 96-42	A										
531 01 96-43	D										
531 01 97-49	A										
531 01 97-57	EF										
531 01 97-61	F										
531 01 97-64	C										
531 01 97-65	C										
531 01 97-68	C										
531 01 97-73	H										
531 01 97-95	H										
531 01 98-31	H										
531 01 98-34	A										
531 01 98-57	F										
531 01 98-58	F										
531 01 98-59	A										
531 01 98-60	H										
531 01 98-61	H										
531 01 98-62	H										
531 01 98-65	F										
531 01 98-66	F										
531 01 98-68	E										
531 01 98-70	C										
531 01 98-99	F	N									
531 01 99-00	F	N									
531 01 99-04	F	N									
531 01 99-05	F	N									
531 01 99-26	F	N									
721 61 81-01	E										
723 12 87-01	F										
725 23 68-71	DH										
725 23 70 51	DH										
725 23 76-51	C										
725 24 49-51	ABDEH										
725 24 61-51	GH										
725 24 71-51	E										
725 24 91-71	E										
725 24 93-71	E										
725 24 95-51	C										
725 24 97-51	CH										
725 24 99-51	C										
725 25 15-51	E										
725 53 25-01	F	N									
725 53 76-55	C										
725 54 93-01	C										
725 63 27-51	H										
725 64 93-51	ABD										
731 23 22-01	CE										
732 21 18-01	EFH										
732 25 10-01	F										
732 25 16-01	ACDFH										
732 25 20-01	CEH										
732 25 22-01	CFH										
734 11 51-71	CH										
734 11 62 71	DEH										
734 11 71-71	EH										
734 11 77-71	ACFH										
734 11 85-71	A										
734 18 23-51	DE										
735 31 19-00	D										
735 31 22-00	D										
735 31 37-10	D										
735 31 40-10	BD										
738 21 04-04	D										
738 21 05-04	BD										
738 21 06-04	A										
738 22 03-19	D										
740 42 22-00	D										

N = New part
Neues teil
Nouvelle piece
Nueva pieza
Ny detalj